Bahnstrom-Kurzschluss-Schaltung

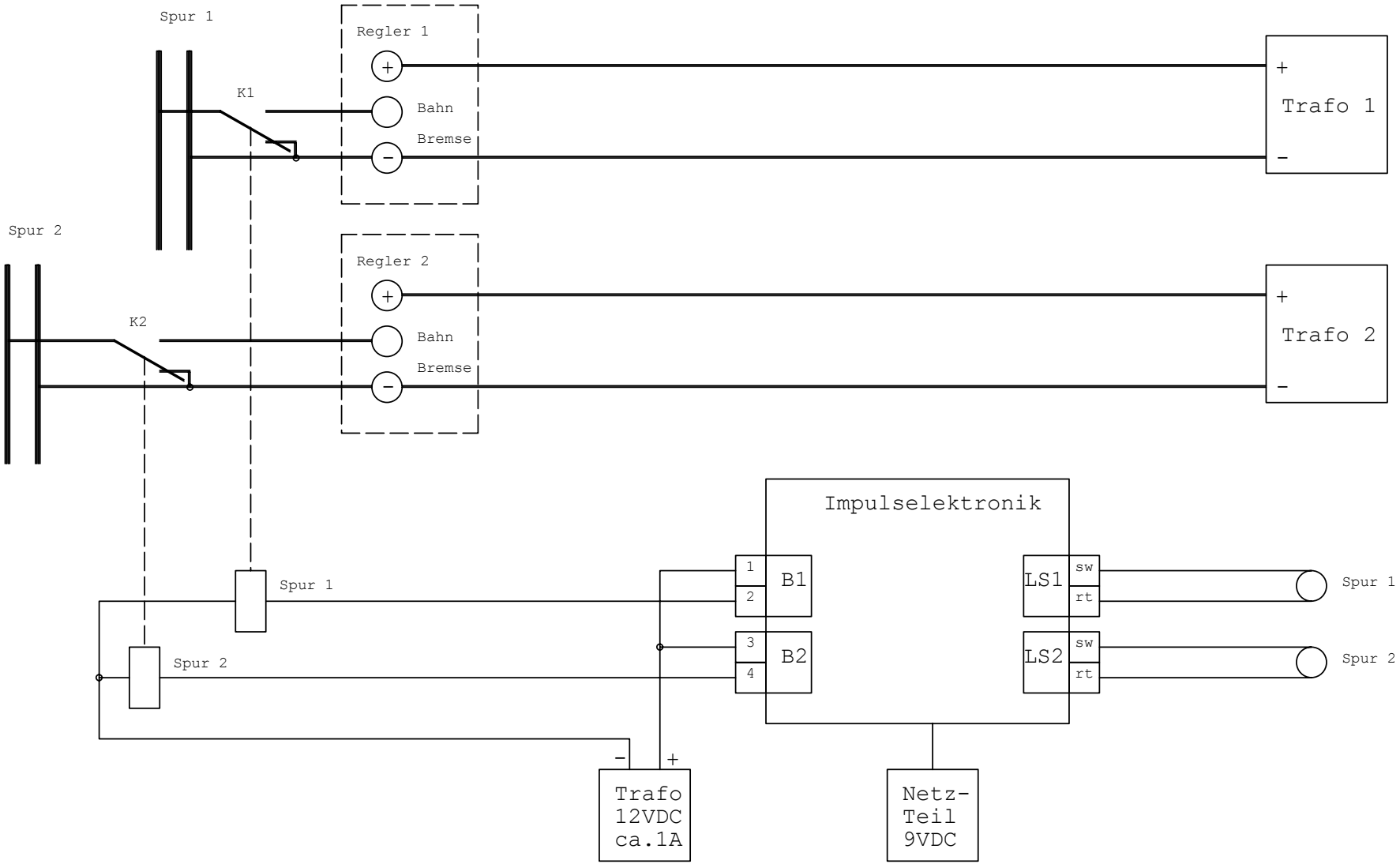

wird zusätzlich benötigt

Lieferumfang RBM

2

4

				Datum	25.01.06					YS		
				Bearb.								
				Gepr.								Blatt 3
Zust.	Änderung	Datum	Name	Norm		Urspr.	Ers.f	Ers.d				von 4 Bl.